Catalogue et nuancier
Collection **FORO**

GARANTIE 5 ANS · LIVRAISON MONTAGE · MADE IN EUROPE

EPOXIA
aménagement et mobilier de bureau
+33 1 39 66 00 77

Banque d'accueil

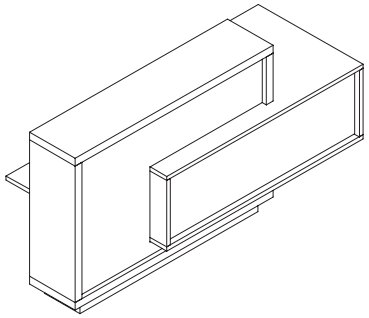

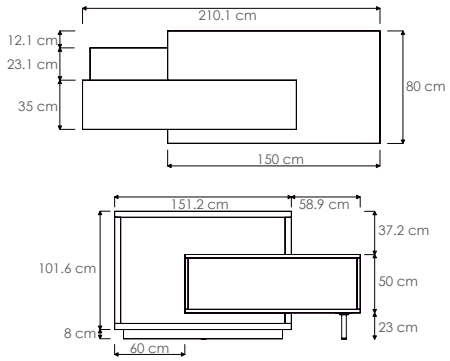

L.210 x P.80 cm

Corps
Mélaminé

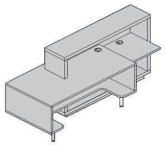

67
Blanc pastel

34
Wengé

Façade
HPL (stratifié)

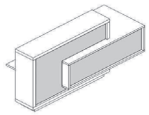

73
Blanc brillant

148
Gris brillant

155
Anthracite

174
Beige mat

175
Truffe mat

176
Rouge mat

177
Gris mat RAL 7042

178
Avocat mat

179
Vert bouteille mat

180
Bleu de Prusse mat

184
Ciel mat

La restitution des couleurs des nuanciers n'est pas contractuelle car les couleurs présentées sur un écran d'ordinateur peuvent varier selon la configuration du poste.

Epoxia | 6, avenue Charles de Gaulle | 78150 Le Chesnay | www.epoxia.com | contact@epoxia.com